TooQ
CREATE ▼ INSPIRE

SOPORTE DE MESA DE ALUMINIO PARA DOS PANTALLAS 17”- 32”

DB4132TNR-G | DB4132TNR-W

Agrega flexibilidad y ergonomía a tu lugar de trabajo. Mueve sin esfuerzo el soporte con el mecanismo asistido por muelles. Adapta los monitores a la postura más cómoda que necesites para conservar una buena higiene postural. Disponible en dos colores: gris espacial y blanco.

Especificaciones:
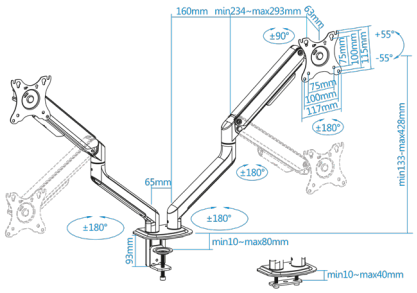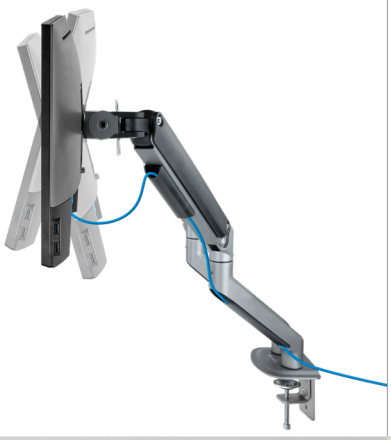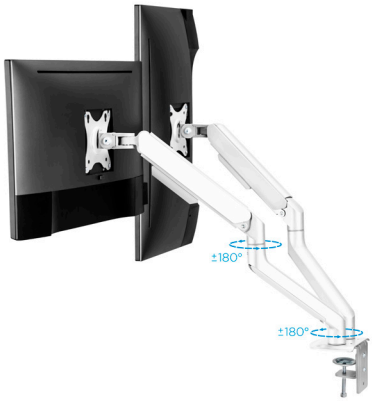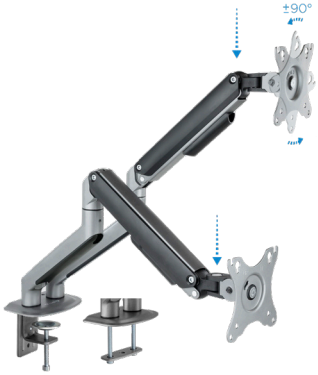
- Compatible con VESA: 75x75 y 100x100
- Brazos articulados por muelles
- Peso máximo soportado de pantalla: por brazo 2-9 kg
- Ángulo de inclinación: +55°/-55°
- Ángulo de giro: +90°/-90°
- Ángulo de rotación: +180°/-180°
- Instalación mediante abrazadera o tornillo pasante
- Sistema de organización de cables
- Compatible con pantallas curvas
- Color: gris y blanco